Martin Ingénierie
MARTIN Jacques S.A.
Bureau d'études
Tél : 0594 280 652
Port. 0694 458 741
jacques.martin@martin-jacques-sa.fr
www.martin-jacques-sa.fr
21, lot Pain - Impasse des Arouares - 97311 ROURA

Coupe BB

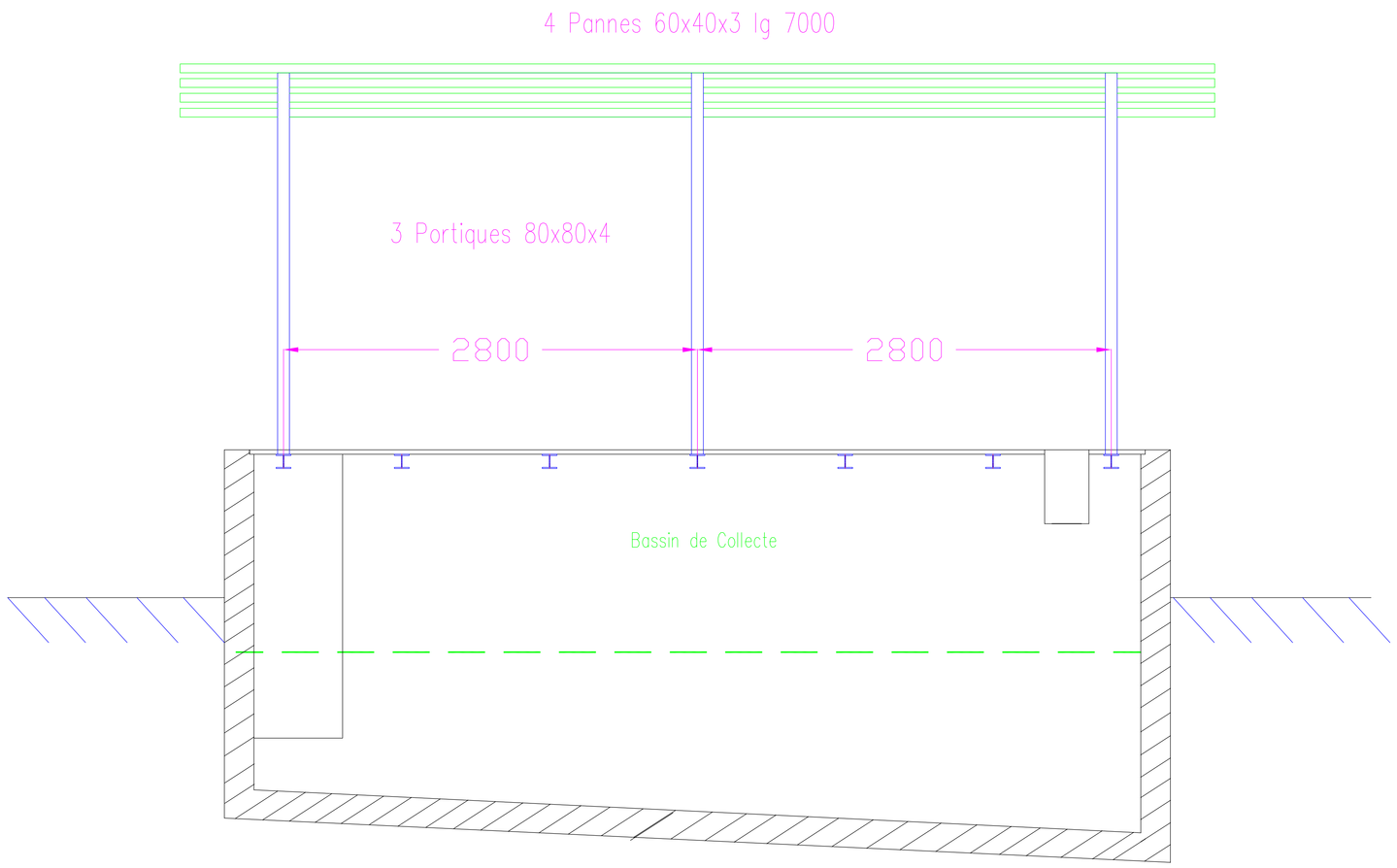

Coupe EE

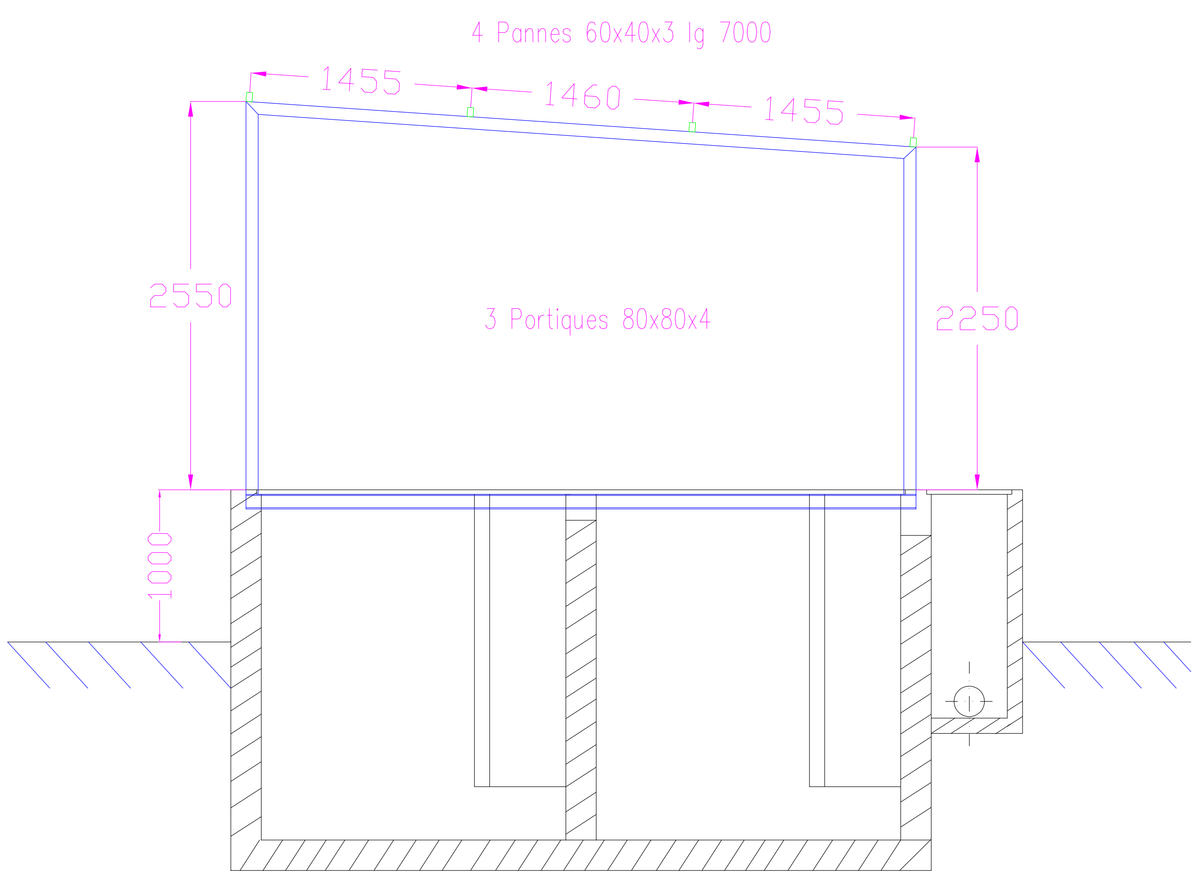

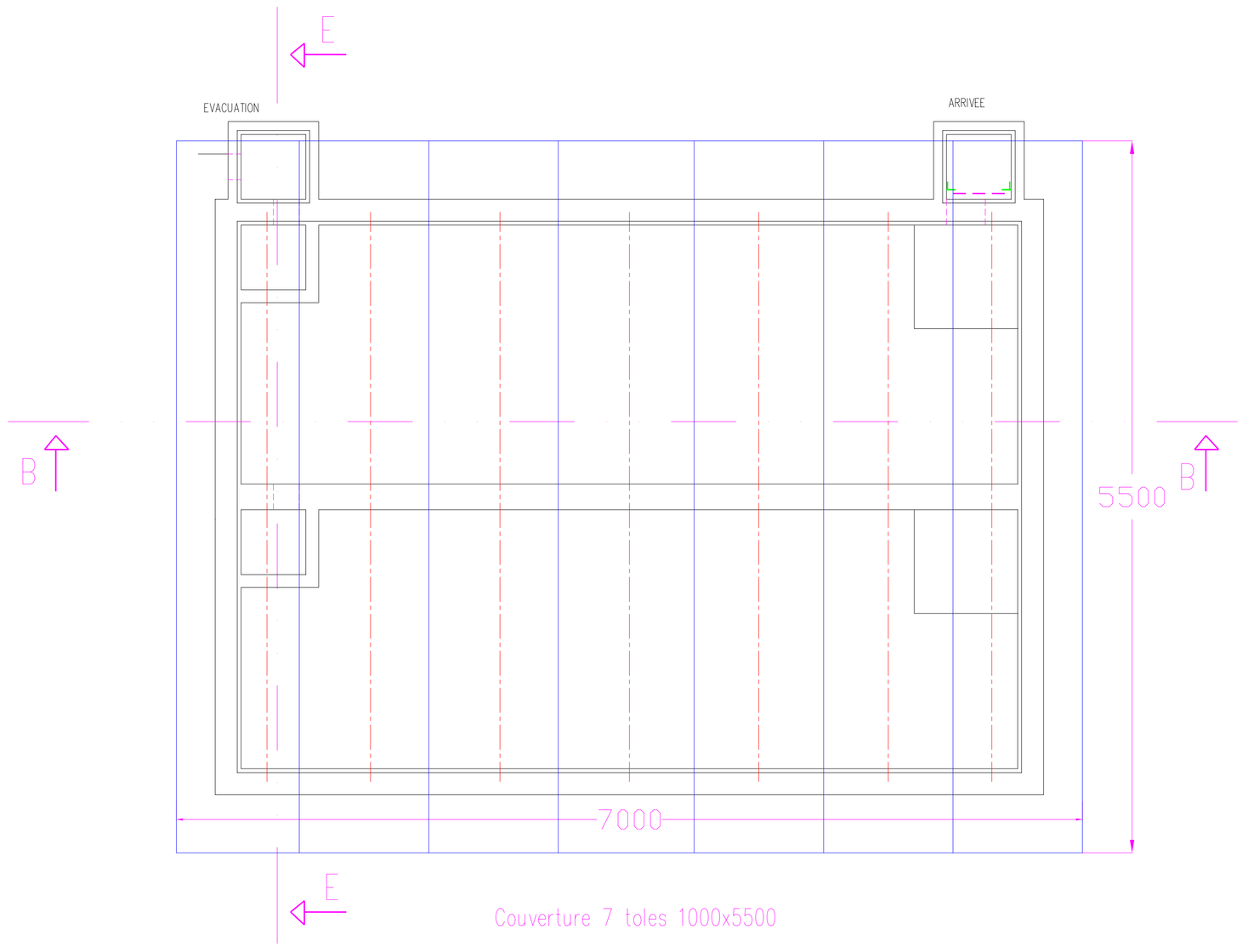

Couverture 7 toles 1000x5500

Révision / Update	Date / Date	Dessiné par / Drawn by	Vérifié par / Checked by	Etat / Status	Descriptions de la révision / Descriptions	Approuvé par / Approved by
A	31.07.13	J. MARTIN	A. ROUSSEAU	FUS	PREMIERE DIFFUSION	P.NAHOANIKO

Projet : / Project

DEGRAD DES CANNES
Collecte des Boues

Commanditaire : / Sponsor :

Maître d'Ouvrage : / Owner :

Constructeur ou Maître d'Oeuvre : / Prime Contractor or Architect Engineer :

Référence / Code: **D DC 0 GDG 3614 GA G 0007**

Echelle/Scale : 1/20 - -

Format/Size : A0

Planche/Page : / Sheet/Page : 1/1

Titre/Title : Plan Guide Couverture Décanteur - -

Titre Projet : DEGRAD DES CANNES C

Plan Guide / Guide Drawing ☒ ☐ Plan D'exécution / Erection Drawing

Identification et références de l'émetteur : / Identification and references transmitting :

EDF- DPI
Division Production et Ingénierie Thermique
Centre d'Ingénierie Thermique
Tour CEDRE
7 Allée de l'Arche - TSA 31000
92099 PARIS LA DEFENSE Cedex
Tel: 01 58 86 60 60 Fax: 01 58 86 66 99

Système de codification / Identifiant Projet / N° Classement: 6.05. / N° Fournisseur / Customer / EOTP / Validité de tranche : / Unit identify :

Diffusion : / Access : Confidentiel : ☐ Restreinte : / Restricted : ☐ E.D.F. : ☒ Libre : / Free : ☐

Copyright © : 2007

Fichier / File : AutoCad-V2005.dwg